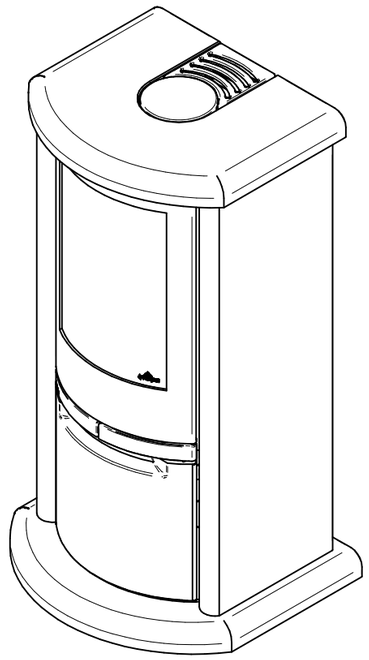

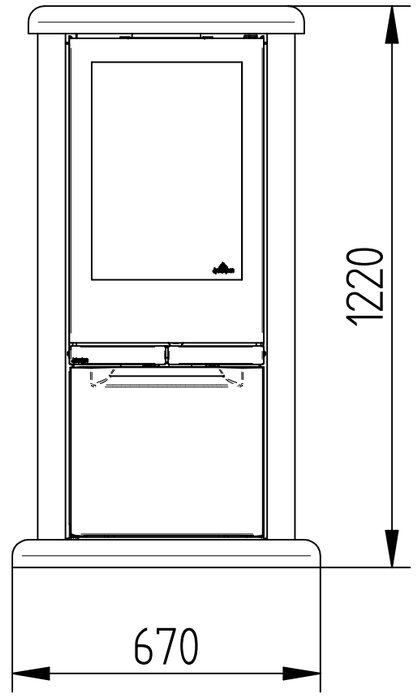
1220
670

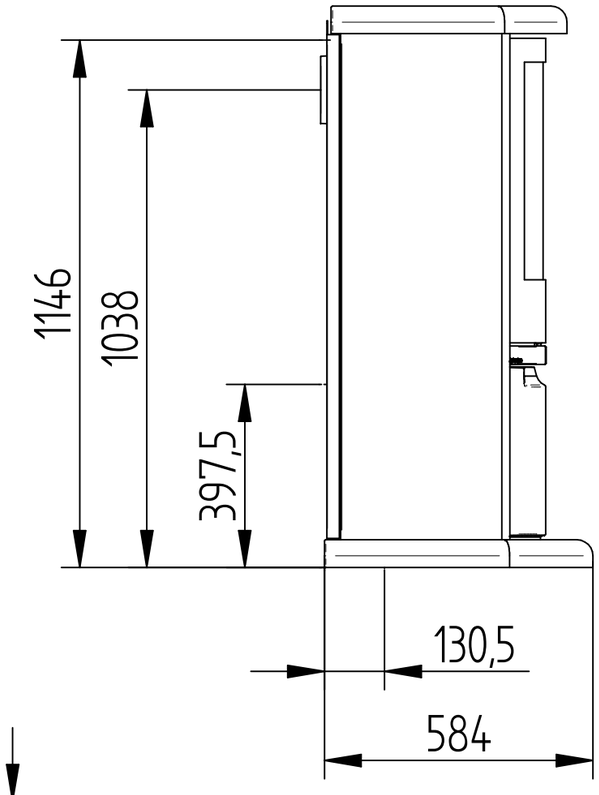
1146
1038
397,5
130,5
584

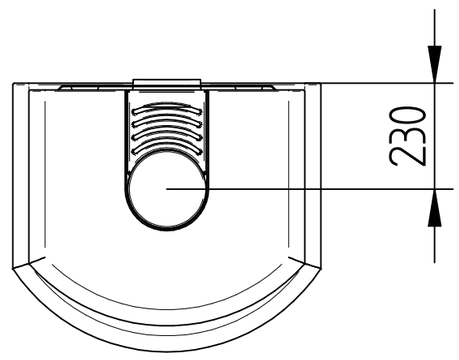
230